PRIMASTAR AB 2017-04-03 **BRUKSANVISNING och beskrivning av**

Oval Pool – 1,37 m hög

Westminster med Optima Sandfilter

18 x 12’ (USA-mått) = 5,50 x 3,70 m 24 x 15’ (USA-mått) = 7,30 x 4,60 m

Läs hela bruksanvisningen innan du startar monteringen.

Vi rekommenderar dig att först göra alla förberedande arbeten fram till att poolväggen ska sättas upp.
Invänta sedan en fin och vindstilla dag med sol och slutför jobbet.
Poolen ska fyllas med vatten samma dag till minst hälften. Vattnet stabiliserar poolen.
OBS - ALLA skenor är svagt böjda – ingen är helt rak – inte ens de som läggs på långsidan.
Du kan ha fått skenor och bottenplattor i nylon eller i stål (ej blandat) – funktionen är exakt densamma.

FÖLJANDE VERKTYG & MATERIAL BEHÖVS

Skyffel	Hacka	Kratta	Vattenpass	Måttband
Snöre	Silvertejp	Kniptång	Mattkniv	Sand
Spik	Spetsiga träpålar	Hammare	Skruvmejsel	Sopborste
Cementplattor	Bräda för avvägning	Goda vänner		

Stödpinnar, ca 3 st per bottenskena och ca: 15-20 cm långa. De skall tjäna som tillfälligt stöd för skenorna när poolen byggs. Dessa pinnar slängs när de utfört sitt ”stödarbete”. Det går att lägga ut skenorna utan dessa pinnar men det underlättar byggandet och håller bottenskenorna på plats.

Montera poolstegen innan arbetet börjar om du har en tvåsidig sådan. Den kan vara användbar när du sen bygger poolen. Låt dig inte förvirras av att vissa bilder visar runda pooler. I dessa fall är principen den samma för runda och ovala swimmingpooler.

ALLMÄNT

Kontrollera att **alla** detaljer finns med i de numrerade kartongerna före byggstarten. Se den medföljande amerikanska (Packing List). Se bilder och antal. Spara listan – kan vara bra att ha till hands vid eventuella framtida reservdelsköp. Tänk på att denna pool inte är avsedd för dykning eller hopp. Det är föräldrars och andra vuxnas plikt att se till att så ej sker.

- Låt aldrig småbarn använda poolen utan vuxnas uppsikt.
- Man får varken sitta eller klänga på poolkanten. Den är inte konstruerad för detta.
- Följ denna bruksanvisning noga och undvik egna patent.
- Eftersom poolen är av lättviktstyp tål den ej vilda tonårslekar eller påstrukna vuxnas dito.
- Då och då kan det vara bra att kontrollera att alla skruvar i poolen sitter fast. Om ej, skall de efterdragas men aldrig för hårt (bara så mycket att fjäderbrickor går ner och låser).
- Fyll ej poolen från egen brunn om vattnet är järnhaltigt. Även om vattnet till synes är klart i början så kommer det att missfärgas brunt när poolen kloreras. Järnoxid i det missfärgade vattnet kan skada sandfiltrets pump.

VILKA FÖRARBETEN KRÄVS INNAN MAN KAN STÄLLA EN SWIMMINGPOOL PÅ PLATS?

Kravet på fast mark i botten är detsamma om man skall ställa poolen uppe på backen eller gräva ner den helt eller delvis. Om det t.ex. är en gräsmatta som skall "släppa livet till" så skall gräs, rötter och mylla skyfflas bort . Du skall skapa ett fast underlag. Det går inte att använda fyllnadsmassor som underlag. Det måste vara ett jämnfast underlag för att undvika framtida sättningar. Denna uppmaning gäller även (och kanske särskilt) om du skall placera poolen på en sluttande plats. Då måste du börja gräva vid den lägsta punkten och fortsätta vågrätt in i backen så att du får det jämnfasta underlag som beskrivits tidigare. Om du trotsar denna uppmaning och får problem så behöver du inte ringa till oss och fråga om råd. – Om du tänker på att poolens vattenmassa har ett tryck mot marken motsvarande ca: ett ton per kvadratmeter så förstår du säkert att ett fast underlag är viktigt.

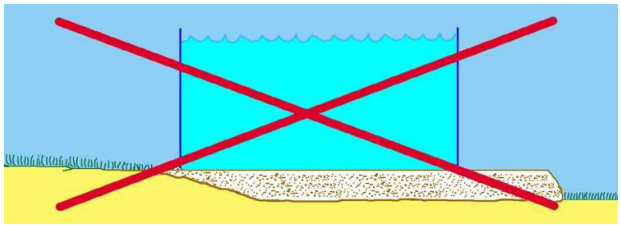

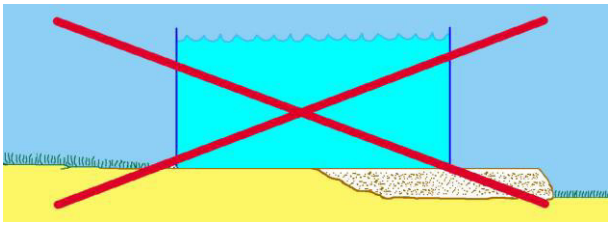

Nedan visas den vanligaste grunden.

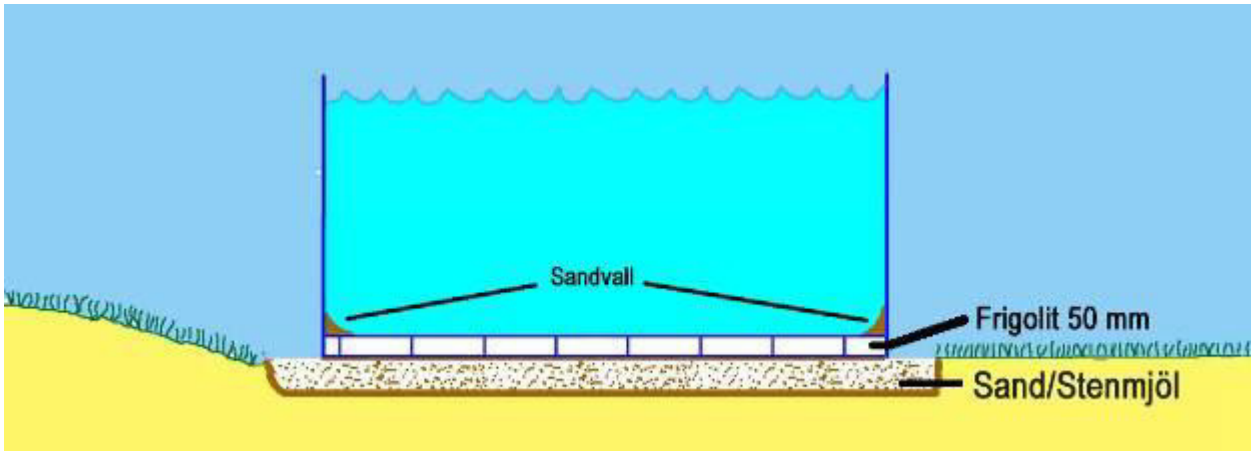

REKOMMENDERAD GRUND FÖR OVAL POOL UTAN SIDOSTÖTTOR

Poolgrunden läggs med sand eller stenmjöl. Det är inte fråga om några mängder; kanske 2 till 5 cm eller vad som krävs för att skapa en slät och jämn yta. När spännband, poolvägg och nerhållningsplåtar kommit på plats skall du lägga sand- eller stenmjölsbädd så djup att den täcker banden och nerhållningsplåtarna. Ovanpå denna yta läggs läggs med fördel en *åldersbeständig plast i ett eller två lager. Se till att grunden verkligen blir vågrät och slipp grannars och avundsjuka bekantas spydiga kommentarer när de ser det färdiga resultatet.

En del poolbyggare väljer att lägga en frigolitgrund ovanpå sand- eller stenmjölsgrunden **inne i** poolen
I så fall används en 50 mm byggfrigolit (den hårda typen). Huvud- saken är att det inte blir märken i den när man går på den. Vanlig mjuk förpackningsfrigolit får inte användas. Frigolitskivorna bör vid installationen limmas eller tejpas samman så att skarvarna ej syns genom poolduken när poolen vattenfyllts. Frigoliten i denna typ av pool (oval utan yttre stödben) skall läggas **inne i** poolen som bilderna visar. Ett inlägg av frigolitbädd kommer att reducera baddjupet med 50 mm.

* Istället för åldersbeständig plast kan också bottenmatta läggas mellan sanden eller frigoliten för att skydda linern

NERGRÄVD SWIMMINGPOOL.

Många frågar om man kan gräva ner våra swimmingpooler. Svaret är ja! Men du måste då tänka på att din swimmingpool skall "leva sitt eget liv"; dvs. den får inte stödja andra konstruktioner än sig själv. Jord/grus bör inte vila mot poolväggens yttersida. Inte heller får jord och grus riskera att rasa ner mot väggen vid häftiga regn mm. Detta problem löses enklast genom att man sänkar av jorden ut från poolens bottenplatta (marken som poolen står på). Det utgrävda hålet kommer alltså att likna en tratt med vågrät botten. Jorden kan också hållas undan genom tvångsmässiga åtgärder; t.ex. genom murning och annat men det är mer kostsamt. Huvudsaken är att du ser till att jordmassor inte trycker på poolväggens utsida. Om din installation "kräver" att jord och grus ligger mot pool-väggen skall du placera en platonmatta mot poolväggens utsida så att jord mm inte ligger direkt mot väggen. Tänk också på att poolen har sin styrka inifrån och ut – inte tvärtom. Det betyder att poolväggen i en **tom** pool är mycket känslig för yttre tryck in mot mitten.

Hur jordmassorna hålls undan spelar ingen roll. Ibland kan det bli fråga om att anlita någon byggkunnig. Det är svårt att ge exakta råd utan att ha sett den aktuella byggplatsen. Den sålunda "nergrävda poolen" färdigställs sedan lättast genom att man lägger ett trädäck fram till poolen. Detta trädäck stöttas närmast poolen av plintar i en ring runt poolen.

Dessa plintar sätts ca 20-30 cm från poolväggen. När arbetet är färdigt har man en pool, som står fritt för sig själv under markplan och har karaktären av en "riktig" pool i en helt annan prisklass – kanske tio gånger så dyr. Trädäcket, som nu ligger närmast runt poolen, är behagligt att gå barfota och att sola på.

Titta också på våra kundbilder på hemsidan www.primastar.nu -- där kan du hitta tips och inspiration hur du skall installera din swimmingpool.

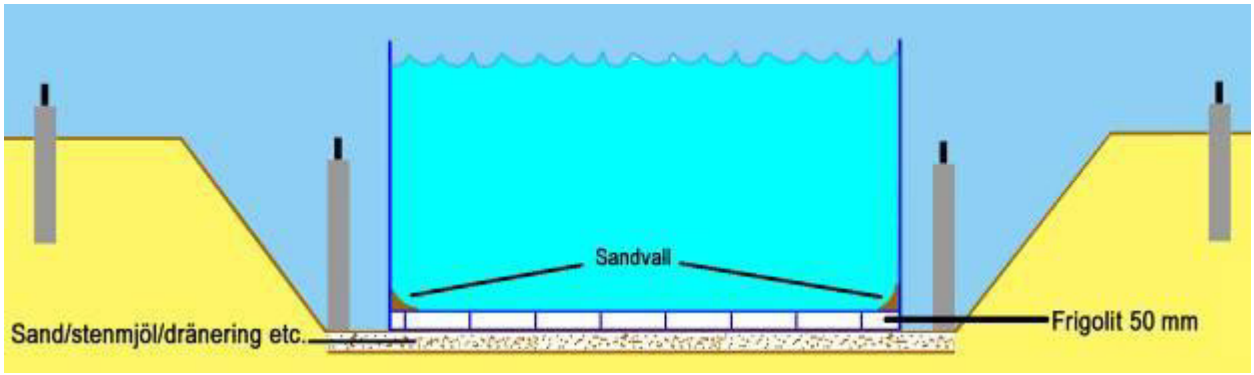

RÄTT PLATS I OMGIVNINGEN FÖR DIN SWIMMINGPOOL
Det kan inte nog understrykas att poolen ska stå vågrätt. Lägg ner arbete så att det verkligen blir så. Slarv i denna del kan betyda blod svett och tårar framöver. Om möjligt skall träd undvikas i närheten av poolen, eftersom löv faller i vattnet och dessa måste bort på ett eller annat sätt (oftast är det pappa i huset som får jobbet). En pool bör inte sättas upp på en plats där barn kan hoppa ner i den från en mur, tak, balkong eller liknande.

Slutligen – Försök inte sätta upp poolen när det blåser!
Poolväggen har ett mycket större vindfång än du kan föreställa dig!

FÖRBERED PLATSEN FÖR DIN POOL

Nedanstående tabell visar de ungefärlliga mått du skall använda när du **förbereder** platsen

Poolstorlek	X Markarbete	V Markarbete	W Markarbete
↓ ↓ ↓	Radie	Längd	Bredd
5,50 x 3,70 m	2,00 m	5,80 m	3,95 m
7,30 x 4,60 m	2,45 m	7,60 m	4,90 m

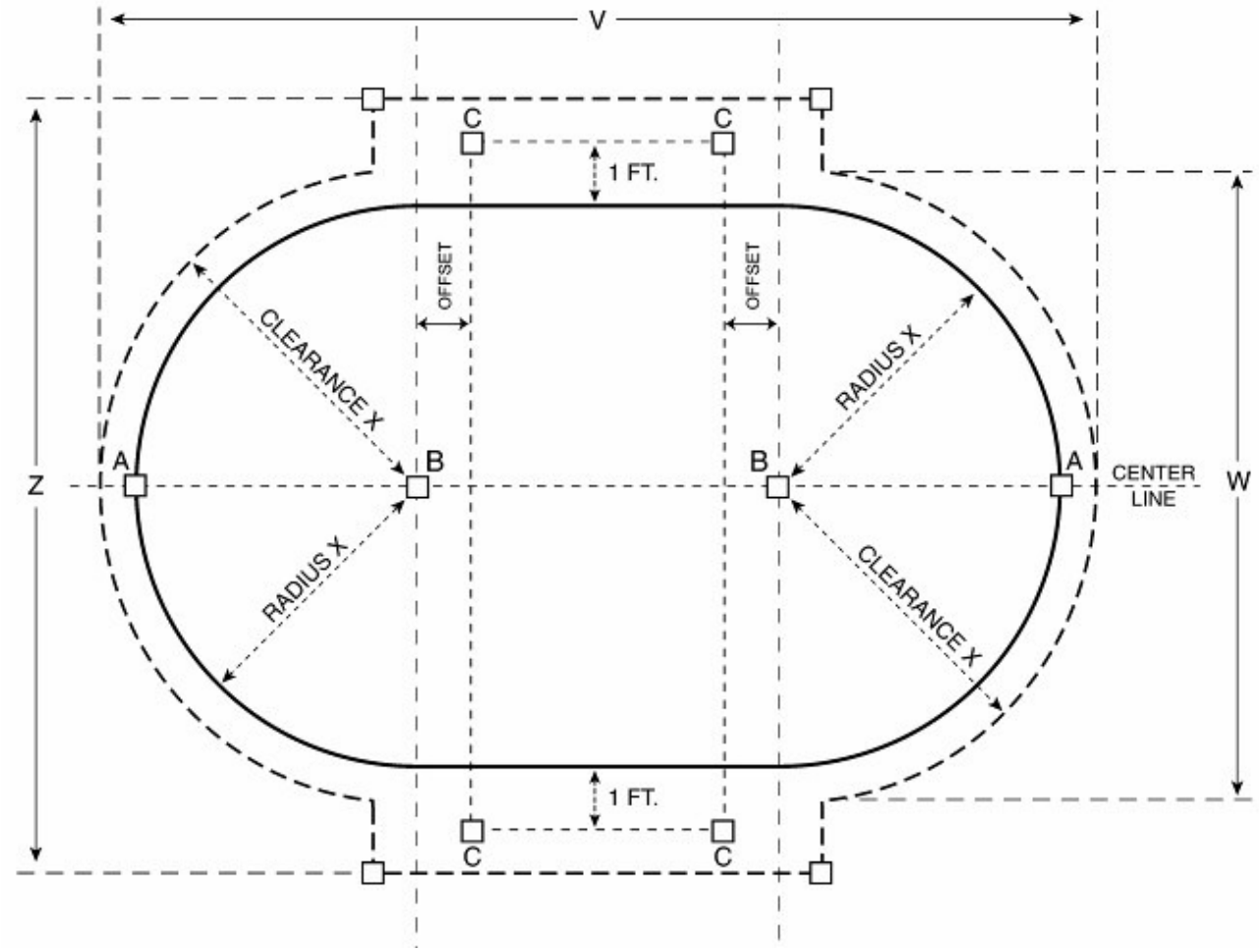

MÅTTABELL FÖR POOLENS **FAKTISKA** MÅTT

Poolstorlek ↓ ↓ ↓	A---A Avstånd från mätpåle till mätpåle = poolens längd	A---B Radie	B---B Avstånd från mätpåle till mätpåle	Offset Se på skissen 1:a spännbandets c/c förhållande till B	C---C c/c avstånd mellan 1:a och sista spännband och dike
5,50 x 3,70 m	5,50 m	1,83 m	1,83 m	30 cm	1,22 m
7,30 x 4,60 m	7,30 m	2,28 m	2,74 m	15 cm	2,44 m

Använd de i tabellen angivna måtten när du sätter ut riktmärken. Ta dig tid att verkligen mäta rätt och var noggran när du sätter ut pålar/käppar. Blir det rätt från början så sparar du mycket tid . Du kan med fördel förmontera ett av spännbanden (stålband som skall ligga under poolens mage) tillsammans med sina ankarskenor och bottenplattor. Med ett sådant monterat band och får du ett exakt mått för poolens bredd.

Notera att **ALLA** skenor i en oval swimmingpool är böjda och skall bukta utåt från vattensidan sett. Poolen kommer i monteringsskedet att påminna lite om en blomma men detta intryck försvinner i allt väsentligt när poolen vattenfyllts. Tänk på att måtten är omvandlade från amerikanska fot och tum och dessutom avrundade. Detta får till följd att måtten inte stämmer exakt på millimetern eller ens centimetern. Du behöver dock inte oroa dig för detta eftersom poolen är konstruerad för hemmabyggare där man inte behöver vara ingenjörsmässigt exakt. När alla delar kommit på plats blir det ändå ”perfekt” eftersom delarna bara kan sammanfogas på ETT sätt; nämligen det rätta sättet. Du märker med en gång om du inte är på ”rätt spår”. Då känns det ungefär som att klappa en katt -- åt fel håll.

När platsen för din swimmingpool är förberedd, slår du ner två stycken spetsade mätpålar ”A”(ca 20-30 cm långa och ca 1 x 1 tum i fyrkant) i marken med det avstånd som anges i tabellen ovan. Mellan dessa mätpålar markeras en centralaxel med hjälp av ett snöre. Därefter – fortfarande med tabellens mått som ledning – slås de två mätpålarna ”B” ner i marken. Använd centrumavstånd (c/c) när du mäter. Det är inte fråga om mm-passning. Fortsätt att slå ner mätpålar på platserna markerade ”C” . Dessa punkter skall användas som utgångspunkter för mätning under arbetets gång och slutförande. Det är naturligtvis viktigt att man håller ordning på måtten allra helst som arbetet kanske drar ut på tiden i flera dagar eller mer om man arbetar i etapper.

Slå en spik/skruv i centrum på mätpålarna ”B” och fäst ett öglat snöre runt spiken/skruven och mät med hjälp av snöret ut var den yttre gränsen för din poolgrund kommer att ligga (gäller de svänga ändkurvorna)

Grovmarkera denna gräns med mjöl, kalk, sprayfärg eller annat. Det är de yttre halvcirklarna med **övermått** som du mäter ut på detta sätt och måttet är inte kritiskt. Snöret (2,45 m) markerar var du har den yttre gränsen för det område som skall planas av och jämnas till. Längre fram i arbetet får du bra användning för mätpålarna ”B” vid den exakta måttsbestämningen för poolens bottenskenor mm. Nu kan du börja jämna till marken (se bilder nedan). Skyffla bort matjord, gräsrötter och annat löst så att du kommer ner på fast mark. Börja från den **lägsta** punkten och gräv ut en vågrätt yta. <u>Detta är mycket viktigt och vi ber dig enträget att inte fuska i denna del av arbetet.</u>

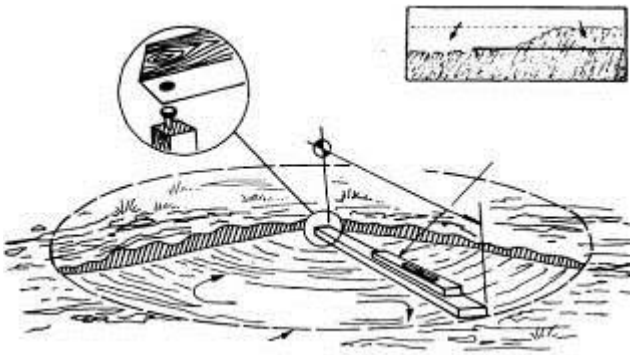

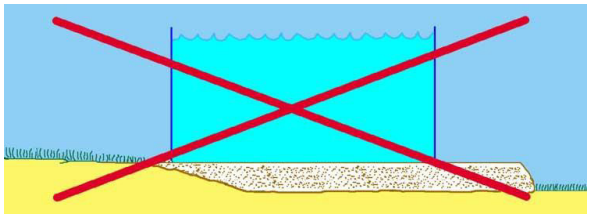

Gör en grov-avvägning så gott du kan innan finavvägningen tar sin början. Tänk hela tiden på att du inte får ställa poolen på fyllnadsmassor, som kan sätta sig efter en tid. Poolens avslutande sandbädd måste läggas på fast mark. Att grunden är vågrät är som allra viktigast längs poolens ytterkrans – ett ca 30 cm brett område på vilket poolens bottenskenor och bottenplattor kommer att vila. En pool i våg utsätts för mindre påfrestningar än en som inte är det.

Poolens böjda nylonskenor med skåra har 4 olika längder. De sätts samman med skjutmån i bottenplattorna (bottom plates). Distansen mellan skenspetsarna kan justeras i bottenplattorna där det också finns ett stopp som anger det minsta mellanrummet. Dessa bottenplattor, som alltså sitter som skarvhållare för skenorna, skall vila på ett plant stadigt underlag och vi föreslår att du använder släta cement-plattor som är 20 cm (eller mer) i fyrkant. Man gräver ner och väger in dessa cementplattor så att deras ovansidor kommer exakt i den höjd som ovandelen av poolens grund skall ha (den yta poolens bottenskenor kommer att vila på). När cementplattorna vägts in i rätt höjd är det lätt att slutföra finavvägningen av grunden. Här tar du även hjälp av mätpålarna ”B” sedan dessa slagits ner till ”rätt” nivå; dvs. den nivå som den slutliga grunden skall ha. Tejpa fast ett vattenpass på en rak regel eller bräda i vilken du först borrat ett hål som passar skruv- eller spikhuvudet (se närbild av detta ovan). Du har även hjälp av cementplattornas ovansidor som referensytor. Notera att det INTE skall ligga några bottenplattor vid sidostolparna. Nylonskenorna här vilar i stället direkt på ankarskenornas kanter och stöter nästan emot sidostolparnas yttre T-stöd. På långsidorna ska cementplattor endast ligga under ankarskenornas **yttre** spetsar som stöd. Se bilder nedan.

Nu är det bara att starta avvägningen genom att föra brädan i cirklar och finjustera marknivån tills du får en vågrät yta som sträcker sig ca 15 cm utanför poolens beräknade ytterkanter; dvs. ungefär ut till den gräns du tidigare markerat med färg eller mjöl. Du har hela tiden de två mätpålarna ”B” till din hjälp och detta arbete är inte så svårt som det kan förefalla. Du har också hjälp av cementplattornas och ankarskenornas ovandelar. Den slutliga grunden, varpå poolen ska stå, behöver endast vara några centimeter tjock). Sanden/stenmjölet ska bara hjälpa dig att skapa en fin vågrät bädd varpå poolen skall stå. Ju jämnare du grovplanerar desto mindre sand/stenmjöl krävs.

Här har perfektionister möjlighet att visa upp sig på styva linan och åstadkomma 0-tolerans. För övriga räcker det med 1 till max 3 cm utanför 0-toleransen. Strilvattna grunden och trumla/padda för att få den så hård som möjligt; detta för att undvika sättningar efteråt. **Varning!** Den slutliga sandbäddsytan får **aldrig** komma högre än den omgivande terrängen. Om så blir fallet kan det innebära att sand spolas bort och bottenskenorna inte längre vilar på fast grund. Man kan också uttrycka det så att sanden skall vara "innelåst" av den omgivande marken och inte kunna smita ut om vatten skulle rinna förbi och tendera att forsla bort sanden/stenmjölet.

BOTTENSKENORNAS LAYOUT

Använd plywood eller liknande att gå på inne i poolområdet så grunden blir så lite skadad som möjligt av fotavtryck. Bottenskenornas läge längs poolens periferi bestäms med hjälp av ett öglat snöre som du fäster i centrumpålarna ”B”. Du ritar/markerar med en pinne eller skruvmejsel. Det kan underlätta om du ritar ett par tre parallella halvcirklar. Då finns alltid något oförstört streck kvar i marken som riktmärke. Tryck ner små stödpinnar ca. 3 st per bottenskena. De kommer att fungera som ett tillfälligt stöd för bottenskenorna när poolen byggs. Dessa pinnar kastas när arbetet är slutfört. Det är alltså bara fråga om tillfällig hjälp.

Börja skenläggningen genom att forma de två halvcirklarna. Stick in skenorna i bottenplattorna som bild visar. Bottenskenorna sticks in i bottenplattorna såsom bilderna nedan visar. Du skall i ett senare skede ha möjlighet att justera skenorna lite fram och tillbaka i bottenplattorna. Lägg märke till att bottenplattorna enligt nedan stöds av cementplattor endast i poolens ”kurvor” och inte på långsidorna. Bottenskenorna vilar här i stället direkt på ankarskenornas ovansidor utan annat stöd.

OBS ! Alla skenor (såväl i topp- som botten) är mer eller mindre svängda (inkl långsidans skenor)

Total förvirring förhindras genom att skenorna sorteras såhär:
Sortera längderna i fyra högar efter sin längd

1 – De 8 kortaste 8 tillhör hörnen (4 uppe & 4 nere)
2 - De 16 längsta tillhör kortsidorna (8 uppe & 8 nere)
3 - Av de återstående (4+4) skall de **kortare** monteras **i toppen** och de något **längre** i poolens **botten**.

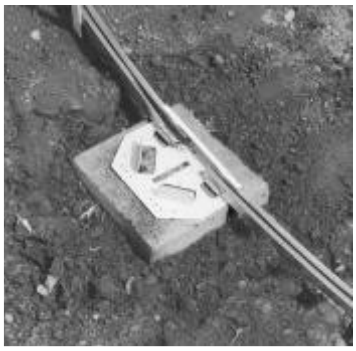

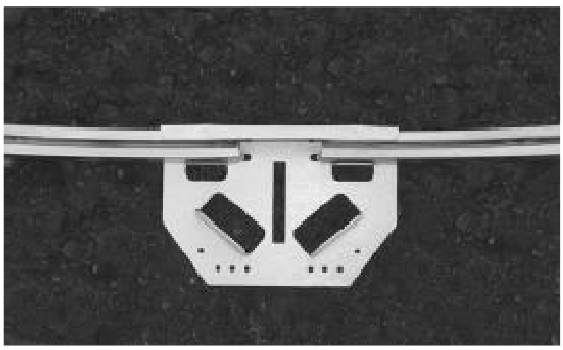

Har du bottenplattor i stål så finns det ett litet öra (stopp) som ibland kan behöva bändas upp lite med en mejsel eller liknande. Skenorna kan stickas in under ”örat” i bottenplattan och tjänar som stopp; dvs minimalt avstånd mellan skenornas spetsar. Här skall alltså finnas ett visst utrymme för justeringar fram och tillbaka när vägg sätts i.

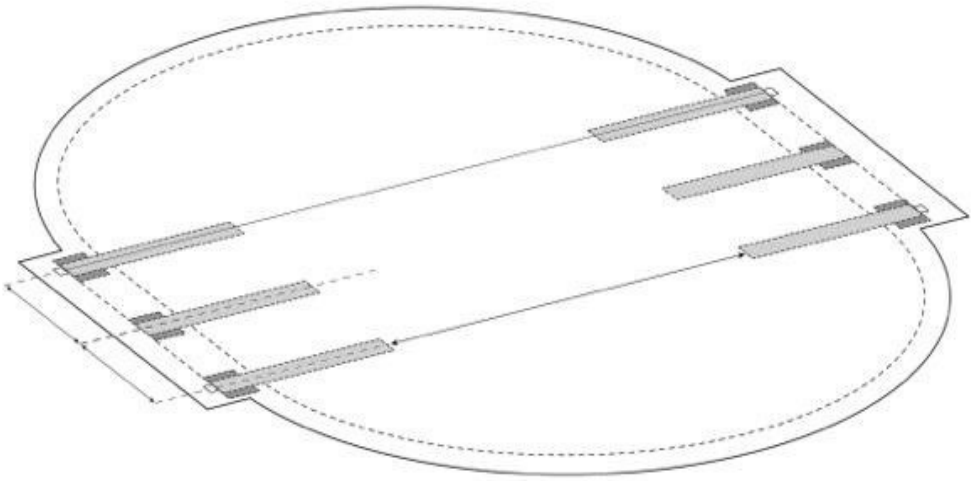

Ovan – Så här skall de små dikena för ankarskenorna ligga. Bilden visar en pool med måtten 7,30 x 4,60 m. En pool med måtten 5,50 x 3,70 m har **bara** två ankarskenor och två sidostolpar

Studera måttabellen ovan C – C och spänn snören i centrumlinjerna så att dikena kommer parallelt och i linje. Centrumavstånden skall vara 122 cm. De mörka fyrkanterna i bilden representerar cementplattorna varpå ankarskenornas yttre spetsar kommer att vila.

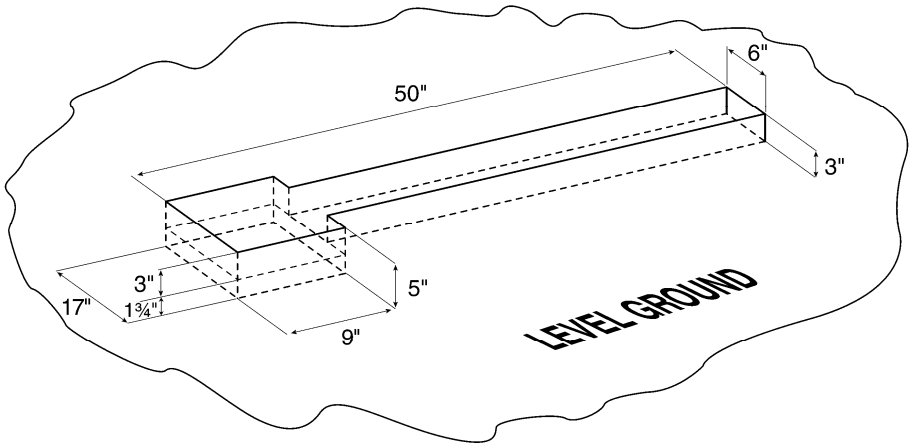

Ovan – Dikena grävs ut som skissen visar.
De angivna måtten i denna bild är mycket ungefärliga.
50” = 127 cm 17” = 43 cm 9” = 23 cm 6” = 15 cm 5” = 13 cm 3” = 8 cm 1 ¾” = 5 cm
Du måste troligen ändra måtten i bildens vänstra del eftersom du skall göra urtaget så att det passar de cementplattor du använder i din pool. Du kan ta vilken slät platta som helst som är större än 20 x 20 cm

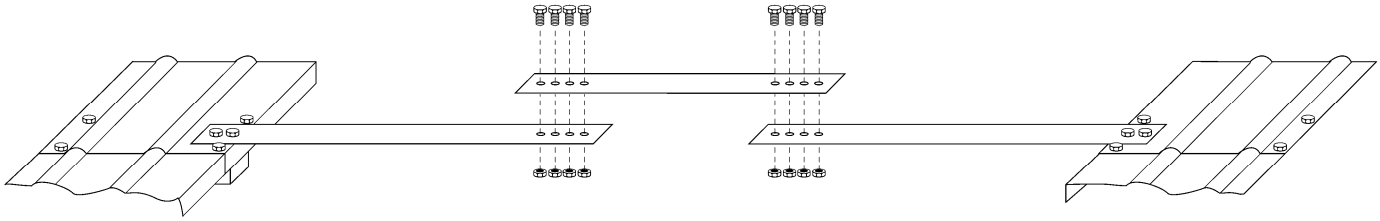

Ovan – så här monteras spännbanden i nerhållningsplåtarna

Det gamla sägesättet att en bild säger mer än tusen ord gäller än i dag. Studera bilderna i denna manual noga för att verkligen sätta dig in i konstruktionen och hur detaljerna skall monteras. Bilderna i manualen ligger inte slavisk i kronologisk ordning och sammansättningen kan ske i lite olika ordning. När du ser bilderna och de verkliga detaljerna förstår du hur det skall gå till. Du behöver med andra ord inte slaviskt följa bildernas ordning vid monteringen av poolen.

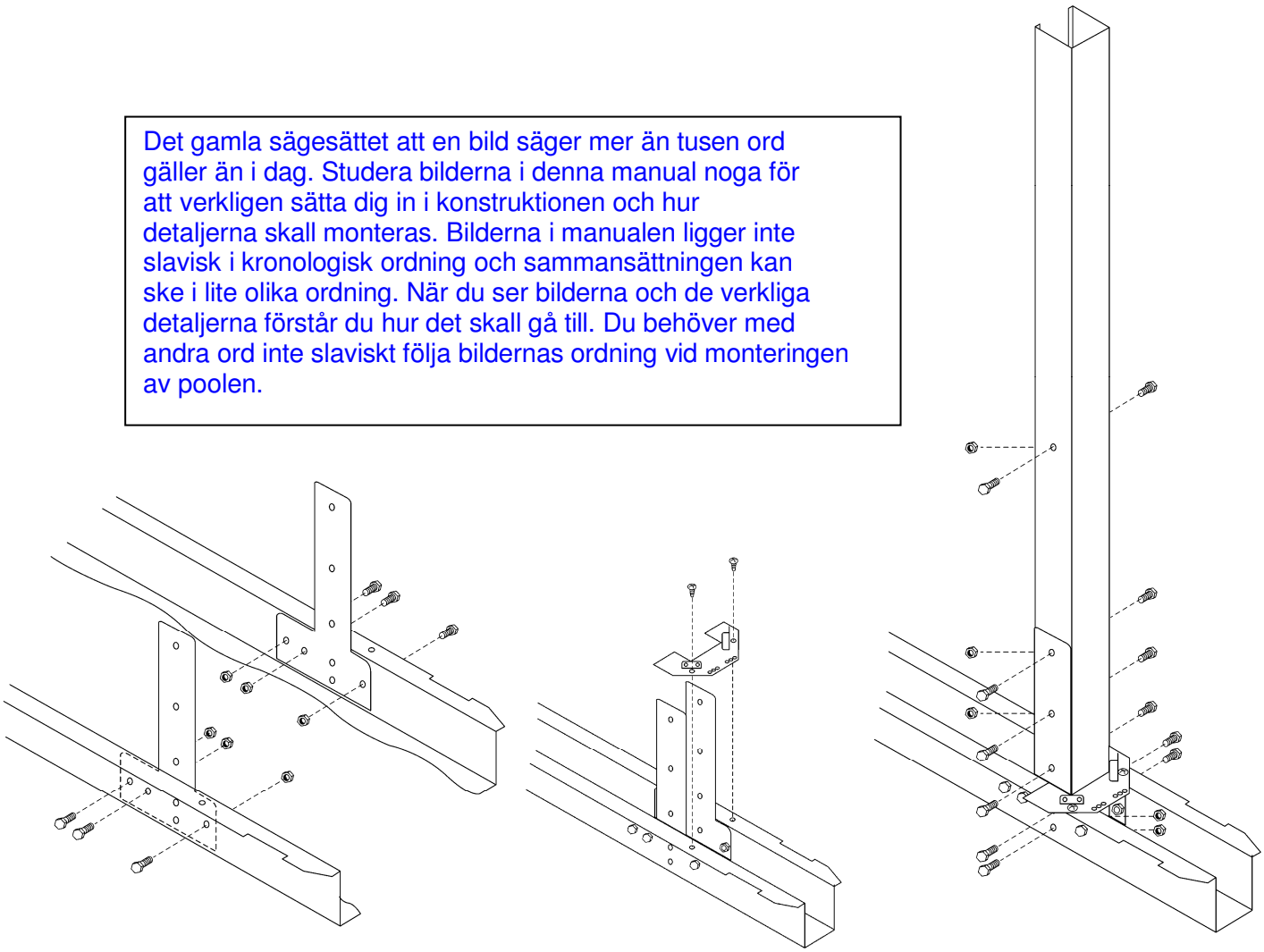

Ovan – T-stödens montering och funktion. Dessa T-stöd är kärnan i denna ovala pools förmåga att fungera utan yttre stöttor, som annars är det normala i samband med ovala ovanmarks-pooler.

Denna ovala pool ”Westminster” är särpräglad genom att den INTE har några yttre stödben. I stället finns speciella ankarskenor med T-stöd och nerhållningsplåtar mm. Titta **noga** på nedanstående bild och sätt dig in i hur poolen är konstruerad. När du väl förstått konstruktionsidén så monterar du utan problem. Det passar endast om du monterar korrekt och det kan inte gå fel. Monteringen kan bara ske på ett sätt och det är det rätta sättet.

Det finns tre eller två stycken stålspännband som går under poolens ”mage” och som sitter fast i poolens ankarskenor på vardera poolsidan. Tillsammans bildar T-stöden i ankarskenorna ett par ”skruvstäds-käftar”. Denna pool har sammanlagt 3 eller 2 par ankarskenor med T-stöd. Kontrollera också att du verkligen använder rätt skruv och bultstorlek enligt bilderna och att skallarna kommer att sitta åt rätt håll. Tänk på att bultarna i spännbanden under poolbotten ska stickas i uppifrån och ner så att bultskallarna kommer att sitta mot vattensidan

För att bereda plats för ankarskenorna (buttress support) ska du gräva ut små mini-diken, 3 eller 2 st på vardera långsidan såsom bilden nedan visar. När du gräver dessa diken ska du vara lite försiktig och inte gräva onödigt stora diken utan bara så mycket som krävs för att göra plats åt ankarskenorna (buttress support).

Använd C mätpålarna för att avgöra var dikena skall grävas. Avståndet (centrumavståndet = c/c) mellan dikena ska vara 1,22 meter (4’). Diket för ankarskenorna ska utformas så att du får plats med trädgårdsplattan som skall ligga under ankarskenans **yttre** spets - se bild. Du gör alltså ett litet urtag för cementplattan under ankarskenan. Använd ett vattenpass för att verkligen installera ankarskenorna vågrätt och se till att ankarskenornas ovansidor kommer att ligga i samma nivå som ovansidorna på kurvornas cementplattor.

Det är **på** dessa ytor som poolens bottenplattor (bottom-plates) sen skall placeras. Du ska vara noga i detta arbete, eftersom det är mycket viktigt för poolens funktion och helt avgörande för hur din installation kommer att ta sig ut när den är slutförd. Här gäller samma som för ett vanligt hus – dålig grund gör ett dåligt hus.

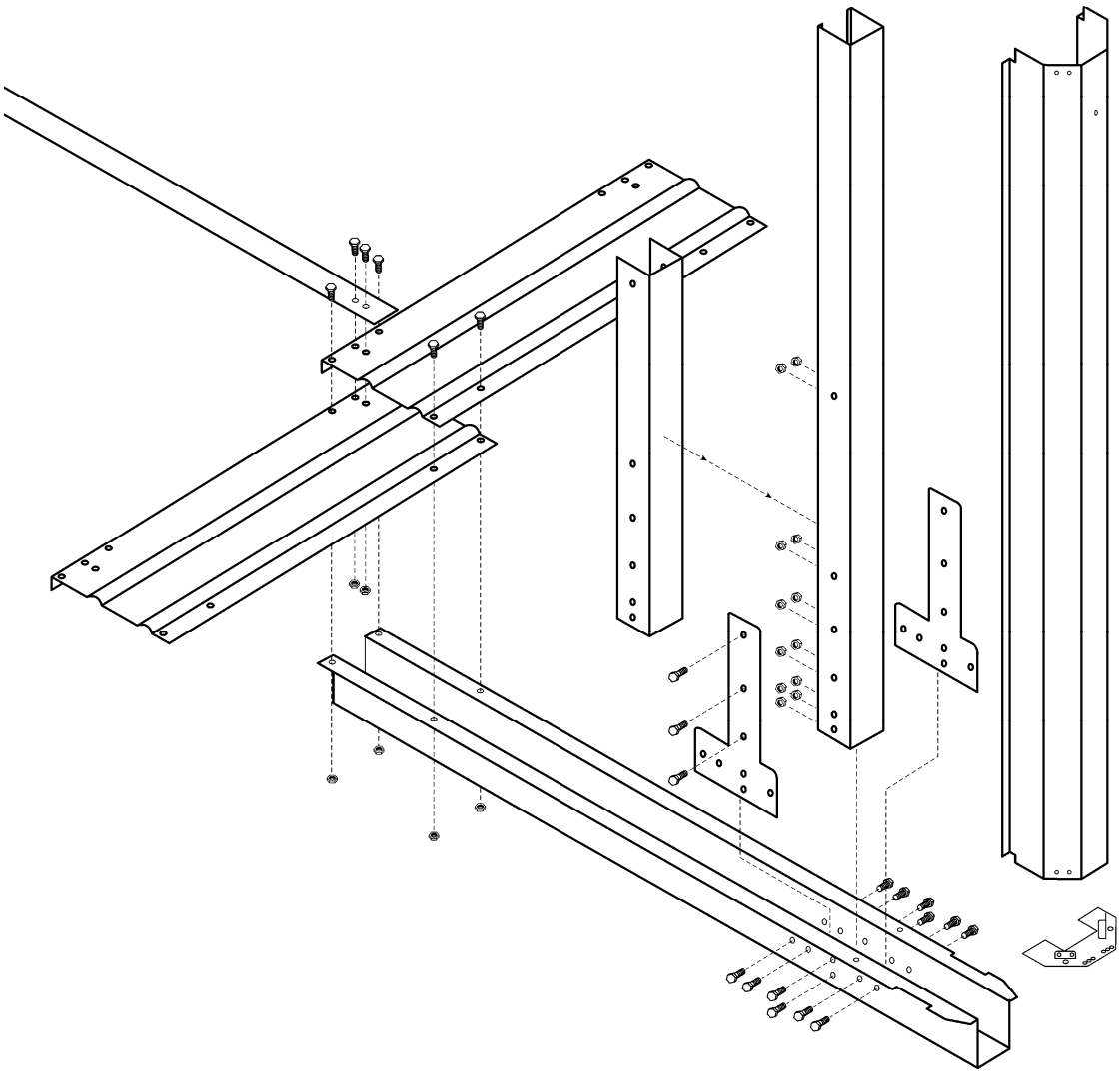

Ovan – Skiss över hur poolens ankarskenor och sidostolpar monteras samman och vilka delar som ingår. Jämför bilden och plocka fram delarna ur leveransen och gör dig bekant med vilka delar som skall sitta var. Lägg särskilt märke till den kortare sidostolpen som är en förstärkningsstolpe och som skall monteras **inne i** de stolpar som kommer att stå i poolens ”hörn” (i den amerikanska manualen betecknade som End Support Posts. Mellanstolpen i den större poolen har inte denna inre förstärkningsstolpe. Se också till att T-stöden verkligen monteras rätt; dvs med den **längre** spetsen **inåt** poolens vattensida. – Stolparna (u-balkar) är öppna i ena sidan och denna öppna sida skall alltid peka inåt mot poolens vattensida.

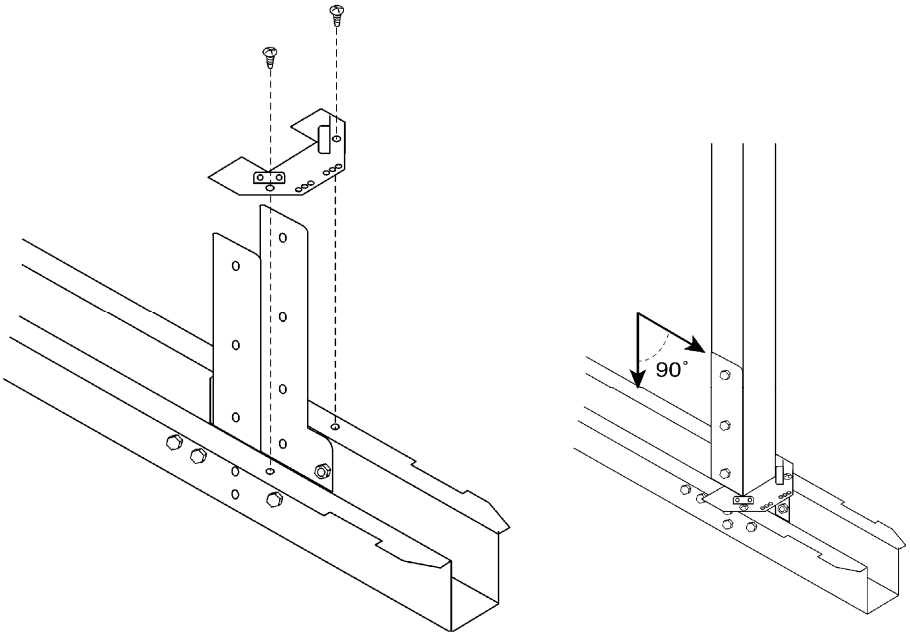

Ovan till vänster visas hur hållaren för vertikalen skruvas i ankarskenan. Kolla att vinkeln för stolpen verkligen är 90°. Notera återigen att det **inte** finns några bottenplattor vid långsidornas stolpar. Bottenskenorna vilar vid dessa punkter **direkt** på ankarskenornas ovankant utan annat stöd.

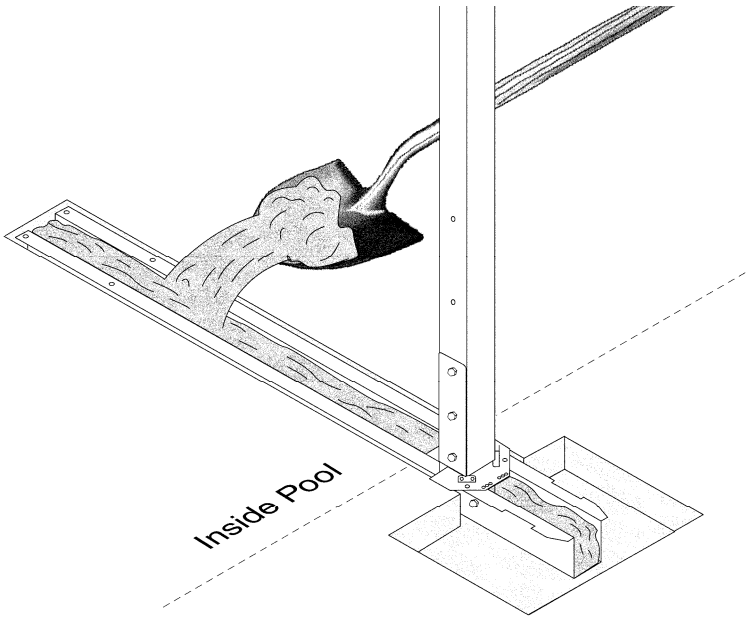

Ovan - Här visas hur man fyller igen (inne i) ankarskenorna efter det att T-stöd och yttre bottenplatta monterats. Ankarskenans spets stöds av en cementplatta som läggs **under** ankarskenan i det rektangulära urtaget i bilden.

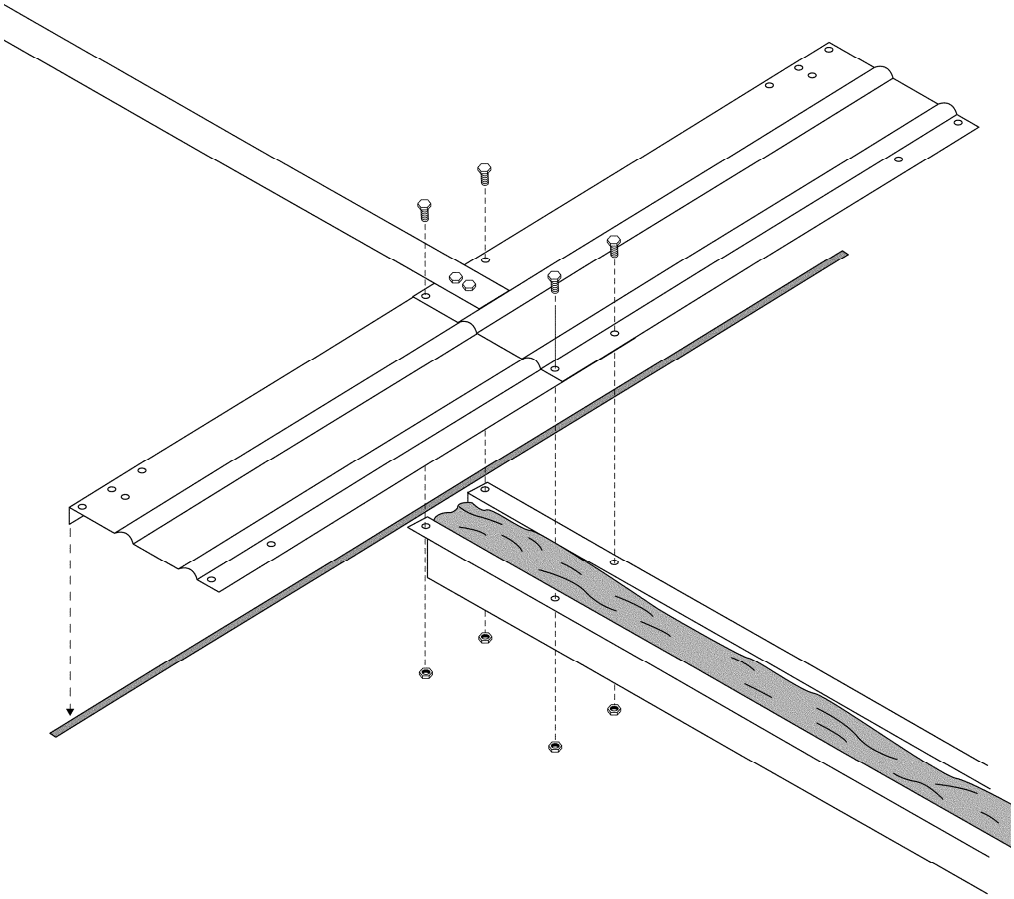

Ovan - Hopsättning och montering av nerhållningsplåtar på ankarskenorna. Notera den mörka ritsen i marken som skall ta emot nerhållningsplåtens nerböjda kant – ca 3 cm fördjupning i marken, Kan även tryckas ner.

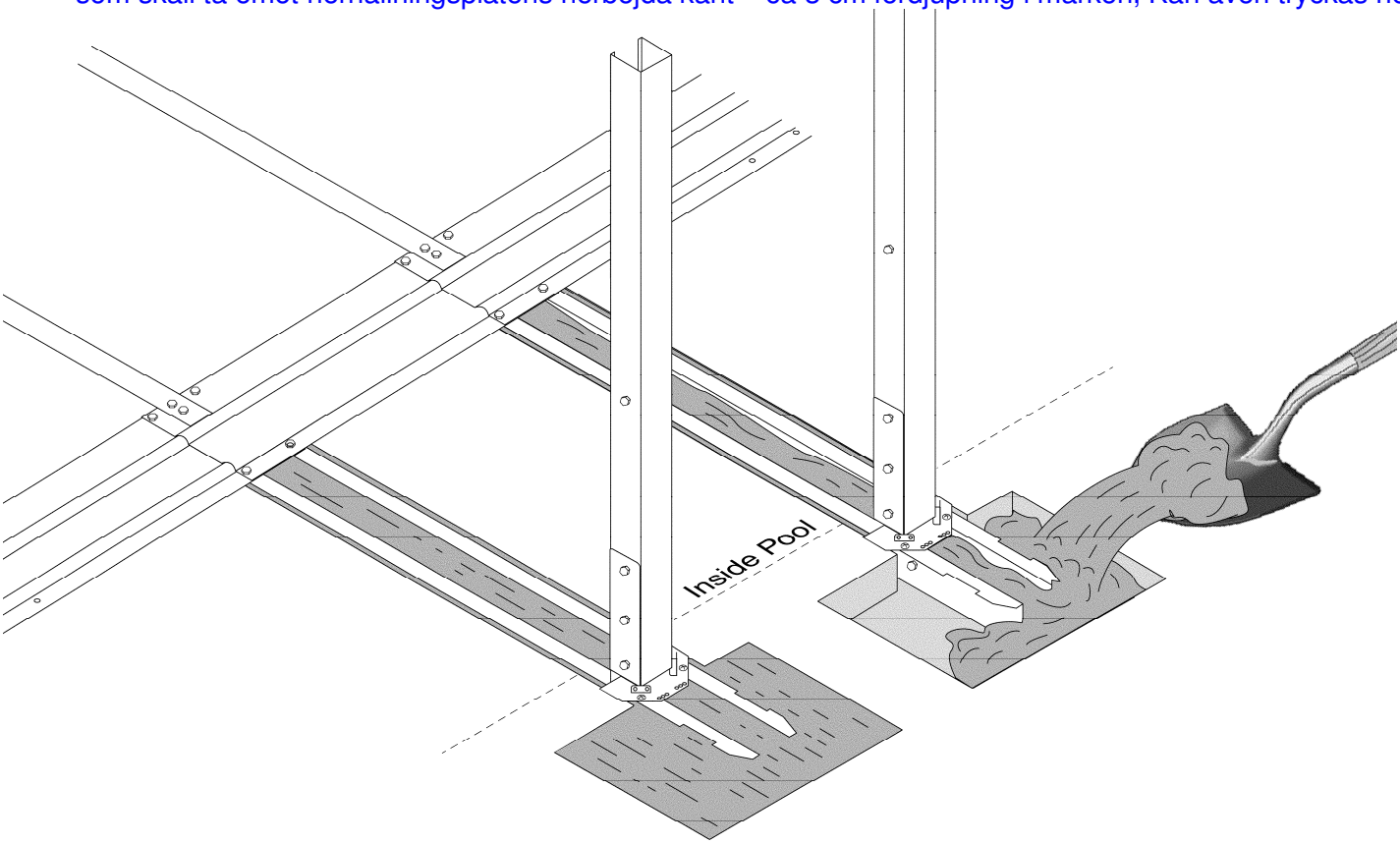

Ovan - Ifyllnad (utanför ankarskenorna) sedan nerhållningsplåtar och stolpar monterats. Lägg märke till att de två yttre stolparna (två på varje sida) i poolen skall ha inre korta förstärkningsstolpar. Mittstolpen i den större poolen har **inte** denna förstärkningsstolpe.

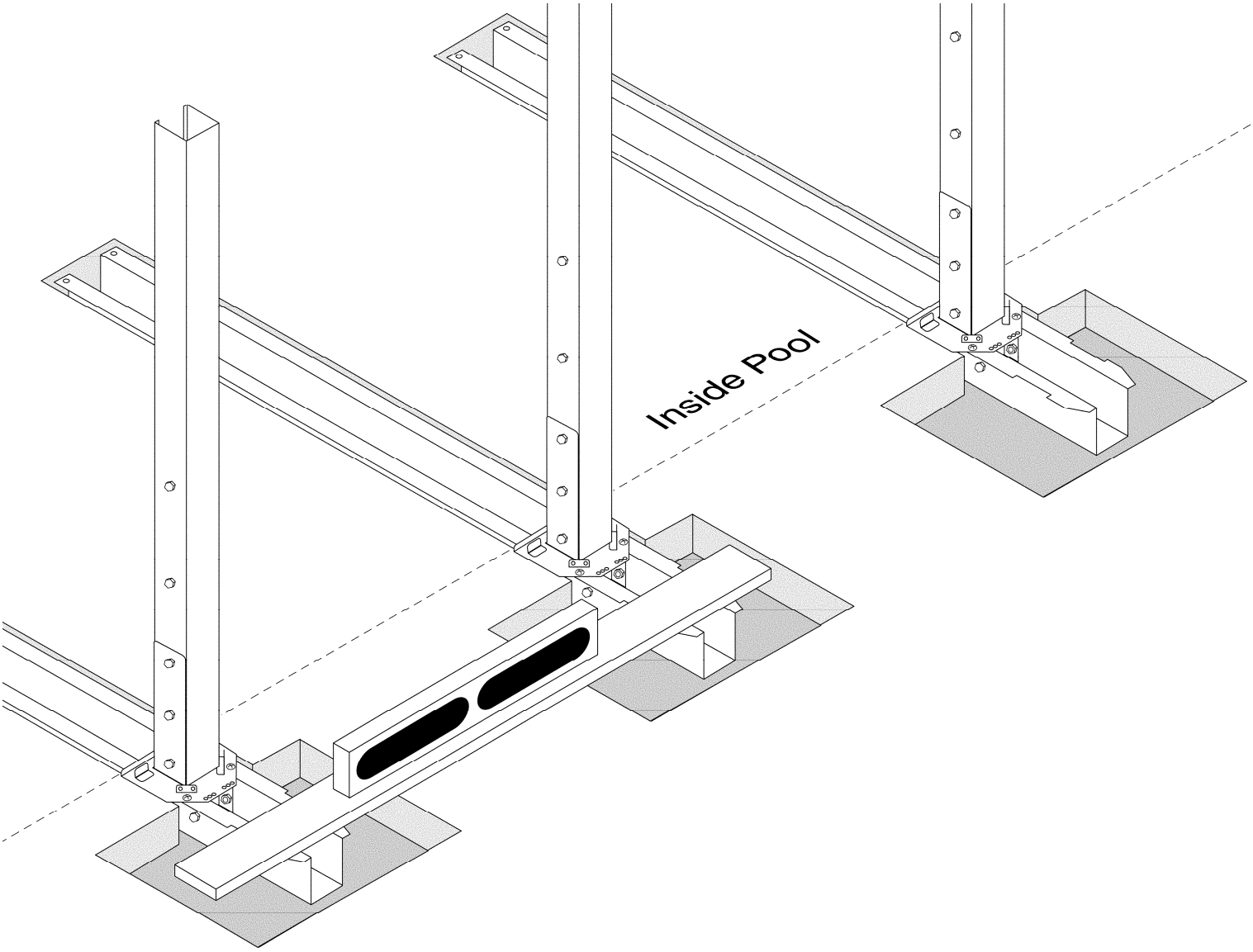

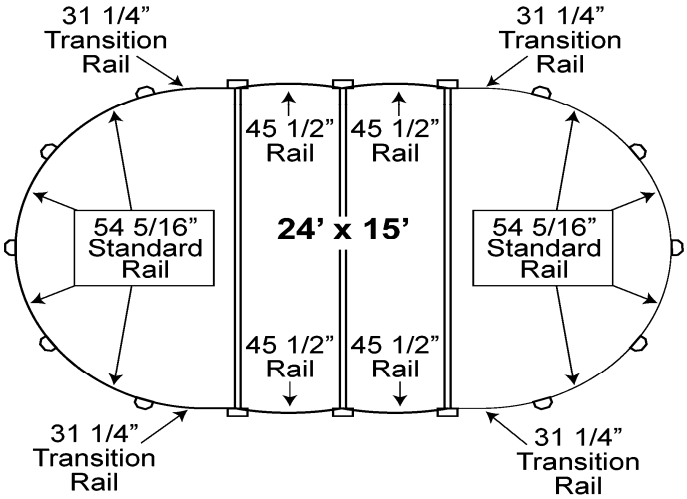

Ovan – Principskiss som visar de olika bottenskenornas längdmässiga placering. Gäller såväl poolens botten som topp med det undantaget att 45½ ” Rail är **kortare** i poolens topp; nämligen 42¼ ” i stället för 45½”. Det finns totalt fyra olika skenlängder som det är viktigt att hålla isär. Erfarenheten visar att just detta lätt kan ställa till problem eftersom skenorna i vissa fall ser mycket lika ut. Studera denna bild noga i stället för att tillkalla ”experter” från hela kvarteret eller grannskapet. Dessa ”experter” kommer att ställa till mer oreda än den egna familjen klarar av. **Viktigt** – Vid stolparna på poolens långsidor finns **inga** bottenplattor som tar emot bottenskenorna. Vid stolparna läggs i stället skenorna så att de vilar löst på ankarskenornas ovansidor.

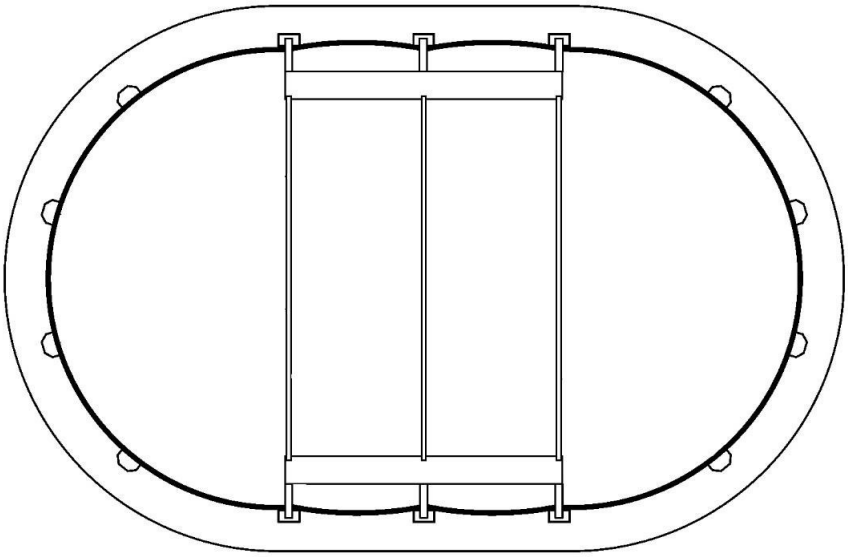

Ovan – Principskiss över spännbandens och nerhållningsplåtarnas montering och placering. Centrumavståndet mellan spännbanden är 122 cm. Lägg märke till de böjda skenorna i poolens långsidor. Den mindre poolen har endast två spännband. Ta diagonalmått för att kontrollera att allt blivit rätt. Avståndet från yttre spännbandets mitt och till poolens längst bort liggande mått i ”kurvan” ska vara lika stora på båda sidor. Då står din swimmingpool rätt. Se till att långsidorna är raka och att stolparna står lodrätt.

ISÄTTNING AV POOLVÄGG

För detta behövs 2 till 4 nyktra personer. Använd trallbrädor, plywood eller liknande att gå på inne i poolområdet så grunden blir så lite skadad som möjligt. Börja med att ställa den hoprullade väggen på en skiva av något slag (se bild). Skivan underlättar utrullandet av den tunga poolväggen. Vissa väggar har en ”UP”- markering. Om detta saknas ser du i poolväggens början hur urtagen för skimmer och returinlopp sitter placerade (de skall vara i väggens ovankant). Glöm inte att se till att väggens lodräta bultförband kommer att befinna sig **bakom** en vertikal och därmed döljs av den. Vertikal är den skena som går från en bottenplatta och upp till en topplatta på poolväggens utsida. Ett skruvförband, som hamnar mitt ute på en öppen vägg, ser för dj.... ut. Se alltså till att en vertikal kommer att täcka väggens bultförband. Detta åstadkoms genom att poolväggens bultförband börjar **mitt** i en bottenplatta (se bild).

Se till att poolväggens urtag för skimmer och returinlopp (finns i plåtrullens början) hamnar på den plats där du planerat att ha dem. Det spelar ingen roll för poolens funktion var du väljer att ha skimmern men vi rekommenderar att den sätts nära den plats dit vinden för det mesta blåser på din tomt. På så sätt kommer vinden att hjälpa till att föra ytsmuts bort mot skimmerns silsystem och fastna där.

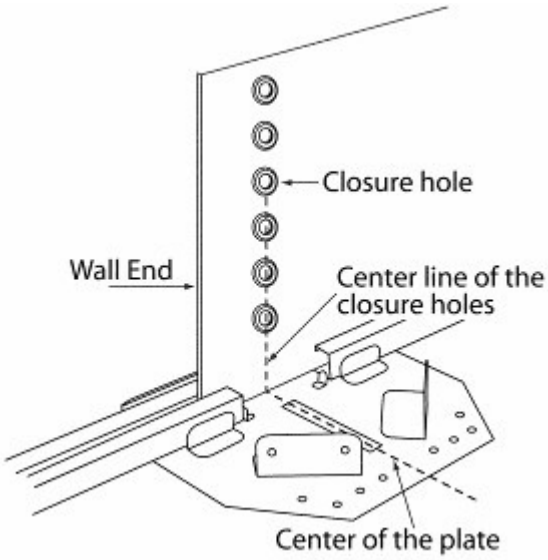

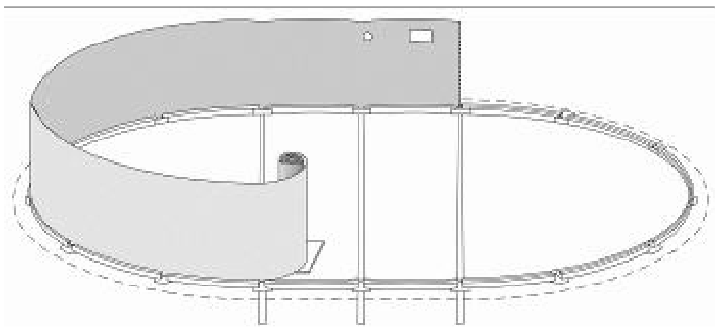

Rulla fram väggen försiktigt och sätt den i bottenskenans skåra. Börja **mitt** i en bottenplatta! Rubba skenan så lite som möjligt. – Om väggen i slutändan inte skulle passa och det inte går att utan våld få den att stämma i bultförbandet måste du justera mellanrummen mellan bottenskenorna i bottenplattorna. Det finns möjlighet att såväl öka som minska avståndet mellan bottenskenorna för att på så sätt få rätt omkrets. Man skall se till att mellanrummen mellan skenorna i bottenplattorna blir jämnstora runt om när man justerar. Förslutningsbultarna skall alltid stickas i hålen **inifrån** poolen och ut. Dra inte bultförbandet alltför hårt. Bysmeden är ingen bra hjälpreda i detta fall! När muttern bottnat skall du dra ytterligare ett halvt varv.

PASS UPP !!

När du satt poolväggen på plats och poolen ännu **inte** är vattenfylld är poolkonstruktionen mycket känslig och ostabil. Du kan gott jämföra med en kräfta som precis ömsat skinn. Poolväggen kan (om olyckan är framme) falla inåt mot poolens mitt och skadas. Plåten kan buckla sig och ditt arbete delvis förstört/ogjort. Ett tips i detta sammanhang är att du skruvar fast vertikalerna (stolparna) i deras fästöron vid bottenplattorna och sedan tejpar/drar fast dem mot plåtväggens ovankant (silvertejp kanske). Detta ger ett visst stöd åt den lite svårhanterliga väggen. Sedan i samband med insättningen av linern är det bra att, utöver plastklämlisterna, även sätta i topprälsen **utan** att trycka ner den helt och hållet över plastklämlisten. På detta sätt får du ytterligare stöd för poolväggen när linern hanteras eller om du tillfälligt avbryter arbetet. Anledningen till att du inte ska trycka ner topprälsen helt nu är att du skall kunna lyfta och och justera dem flera gånger under insättningen av linern. Om du måste lämna poolen med insatt liner men utan vatten (min 50%), så är det **absolut** nödvändigt att du på något sätt förhindrar väggen att falla in mot centrum. Krokar och linor som i ett cirkustält? Det är bara din fantasi som sätter gränser. Att stark vind skall undvikas vid väggmontering och pool-liner-hantering är självklart.

SKYDDA LINERN (POOLDUKEN)

På insidan skall skruvförbandet tejpas med silverteip uppifrån och ner. Detta skyddar linern när den senare trycks mot väggen av vattnet. Tejpa även muttrarna på skruvförbandets utsida och runt de urtag som ej ska användas runt skimmern - se bilden nedan. Sätt gärna silvertape även över bottenskenorna för tätning av skåran mot väggen.

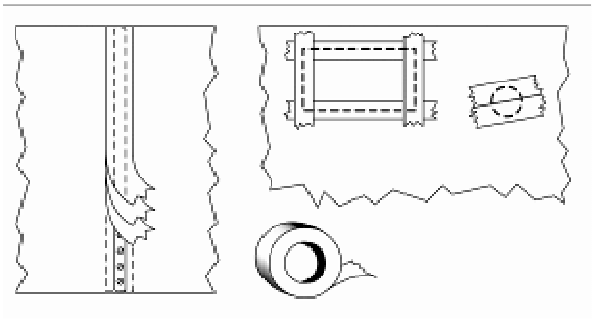

3 våder tape

1 våd

SKIMMER-RETURINLOPP- POOLBELYSNING.

Gör noga klart för dig vilken typ av skimmer du har **innan** du tar upp hål för skimmern. Det finns två olika förstansade hål som du skär/slår bort med dolk och hammare. Du skall ta upp det **mindre** hålet och **inte** det större. Jämför med den medföljande skimmerns fläns. Har du köpt poolbelysning, som ska monteras genom poolväggen, tar du hål för denna innan du fortsätter. Hålet för poolbeslysning är inte förstansat och skall vara ca. 62 mm i diameter,

SANDVALLEN RUNT POOLVÄGGENS INSIDA

Poolväggen skyddas extra om du före läggandet av sandvallen tejpar fast en tunn plastfilm på väggen innanför den blivande sandvallen. Är du riktigt försiktig kan du även pensla lite rost-skyddsmedel på poolväggen innanför sandvallen. Nu ska du lägga en sandvall runt hela poolens innerkant ca: 15-20 cm hög och bred – (se bild nedan). Detta skyddar linern, eftersom övergången mellan botten och poolvägg blir mjukare. Du skapar sandvallen med hjälp av en pappskiva som du klipper till i rätt form. Var noga med att vallen har samma form runtom. Om du fuktar sanden så blir det lättare att skapa en jämn vall runt inne i poolen.

När vallen är lagd rekommenderar vi att du på poolväggens insida tejpar överblivna plastremsor så att de hänger/ ligger över sandvallen. Det skyddar både poolduken och vallen i sig. Använd små tejpbitar när du sätter fast plasten och klipp remsorna så att de kommer att falla ner över sandvallen med ett överskott om ca 5-10 cm. Klipp sedan små hack in i remsorna så att de faller på plats omlott. Det färdiga resultatet syns på den högra bilden nedan.

Om man inte vill göra en sandvall kan man investera i en poolvall som ersätter sandvallen. Poolvallen lämpar sig bäst för pooler som byggs på byggfrigolit (Art:nr 15-1800). Obs ! Viktigt ! Om man väljer att använda poolvall så måste man i ovala pooler lägga sand över själva nerhållningsplåtarna (enligt manual)

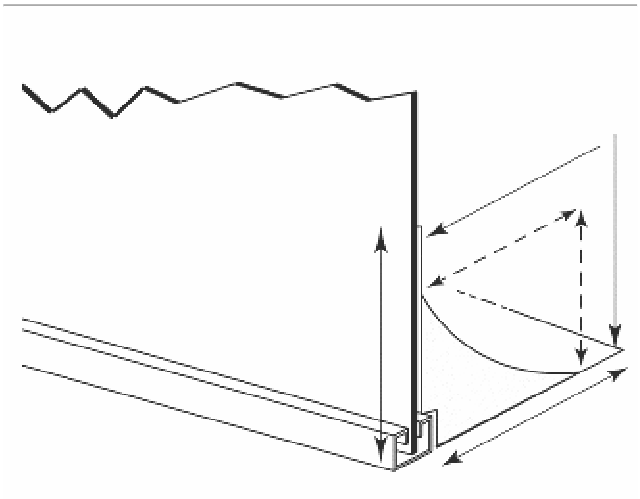

MONTERING AV LINERN (POOLDUKEN)

Veckla upp poolduken på ett rent underlag (gräsmatta, altan eller liknande). Välj en solig och varm dag. Se också till att det inte finns vassa föremål som kan skada poollinern. Innan något annat sker skall du kontrollera pooldukens yta och skarvar **mycket noggrant** så att inga hål eller defekter finns. Notera att hål och revor som orsakas vid själva byggandet av poolen inte ersätts via garantin. Sopa, torka eller dammsug byggplasten (frigoliten) ren från skräp **mycket noggrant** före insättning av poolduken. När linern mjuknat genom värmen blir vecken lättare att släta ut. Nu är det bra om flera personer kan hjälpa till att fatta tag i linerns ovankant och sträcka ut den ungefär som när två personer gemensamt bäddar en säng. Detta skall ske försiktigt. Tänk på att linern är särskilt ömtålig i detta skede. Det spelar ingen roll vilken sida av linern som vätter inåt mot vattnet – välj den sida som du tycker ser bäst ut (minst flärpar vid svetsfogarna).

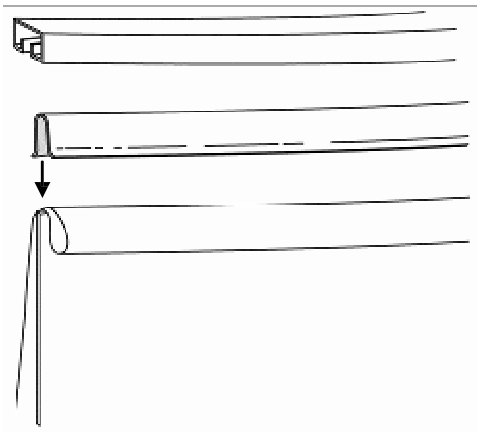

Vid montering av linern måste du vara försiktig och inte slarva eller jäkta. Vik och fäst linern så att den hänger utanför poolväggens ovankant. Var försiktig här eftersom väggen är ostadig utan vatten i poolen. Bred ut linern på botten så jämnt som möjligt. Se till att skarven, som löper runt dukens botten, kommer **lika långt** från poolens vägg runt hela poolen. Plastklämm-listerna används som breda "klädnypor" vid monterings-arbetet med linern (se bild). Linern kan vara lite knixig att få rätt med en gång och det kan bli nödvändigt att sätta på och ta av plastklämmlisterna flera gånger innan du blir nöjd. Plastklämmlisterna kan med fördel sättas med ”lucka” i början. Efterhand som du blir nöjd med linerns placering sätter du plastklämmlisterna allt tätare och till slut utan mellanrum. Även vanliga tvättklämmor kan komma till nytta! (Tips från kund)

Linern är tillverkad på så sätt att man först skapat den ovala bottenplattan. Därefter svetsas väggen mot botten-plattan. Poollinern har alltså formen av en oval konservburk. Vid inläggandet ska du se till att poollinern kommer att ligga med det längsta måttet **centralt** i poolen. Då kommer resten att ge sig självt. Om du däremot inte lägger linern rätt kommer du att få onödiga veck i ett senare skede. Konservburken (linern) kommer inte att ”trivas” i poolen.

Fyll nu poolens botten med ca 2 cm vatten. Utslätningen av linervecken i poolens botten går lite lättare, om du i början fyller med ljummet vatten. Släta (**sträck ej**) ut vecken. Börja från mitten och gå mot poolväggen. Här kommer en mjuk kvast till nytta. När du är nöjd med arbetet fortsätter du att fylla på vatten. Efterhand som vattennivån stiger har du nu möjlighet att lossa på plast-klämmisterna och justera bort veck i duken på poolväggen. Ge fan i och dra linern ”rätt”. Då skapas en inre spänning som kan få linern att rämna efter två eller tre år. Ring inte till Primastar och beklaga dig över att linern spruckit! Den spricker inte om det inte finns en inre uppbygd spänning i den. Justera och sätt tillbaka plastklämmlisten igen. Fortsätt att fylla på vatten och justera.

Förbered monteringar som ska göras i poolväggen – returinlopp – skimmer – poolbelysning.

Stoppa vattenpåfyllningen ca 5 cm under det lägsta hålet i väggen. Veck som kvarstår nu när vattnet pressar linern mot poolväggen kan inte justeras, utan måste få kvarstå. Veck i linern påverkar inte på något sätt poolens hållbarhet eller funktion. De är bara lite irriterande (särskilt om avundsjuka grannar får syn på det). Sätt retur-genomföringen med dess tätningar och riktöga på plats. Du kan ev. smörja utsidan på den yttre packningen så att den stora låsmuttern glider lätt och inte drar sig med packningen när den spänns ner.

När skimmern med sin **gränslande** tätning är på plats, fyller du poolen med vatten upp till ca mitt i vippluckan. Slutmontera plastklämmlisterna genom att först vika poolduken dubbel så att den överskjutande duken hänger dubbel på poolväggens **insida** (det överblivna skall vila mot stålet på poolväggens insida). Vikningen görs så att

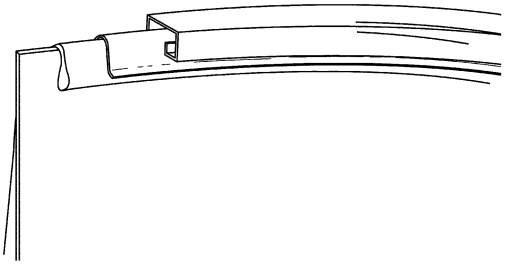

plastklämmlisten "gömmer" den dubbelvikta linern och samtidigt låser och håller den på plats över stålväggens ovankant. När man tittar på poolen från utsidan skall man inte kunna se någon del av linern sticka ut när detta arbete är rätt utfört. Det överskjutande materialet finns alltså gömt inne i poolen mellan linern och stålväggen. – Tips – När hål för skimmer tas kan man med fördel skära ett kryss i linern och vika hörnen **ut genom** hålet. På så sätt skapas en absolut tät överlappning med hjälp av linern.

MONTERING AV TOPPSKENOR, VERTIKALER OCH PLATTOR

Skruva fast vertikalerna med plåtskruvar i bottenplattornas öron. Dessa plattor (topp och botten) förekommer såväl i stål som i nylon och funktionen är densamma. Vertikalens ände med fyra hål skall uppåt. Den med två hål ska följaktligen vätta neråt.Ta en topplatta och för in (sammanfoga) två skenor i den tills de nästan rör stoppen inne i topplattan (ca 5 mm). Arbetet är detsamma som för bottenskenornas montering. Du kan behöva justera lite längre fram i monteringsarbetet. Tryck topplattan tillsammans med skenorna ner över plastklämlisten (se bild). Se till att vertikalen kommer att stå **lodrätt** när den senare sammanskruvas med topplattan och därmed förbinder den med bottenplattan. Fortsätt med detta arbete runt poolen och se hela tiden till att vertikalerna verkligen kommer att stå vertikalt (lodrätt) när arbetet har slutförts. När allt ser bra ut spänner du skruvarna uppe och nere utan att överdra. Du ska använda de plåtskruvar som betecknas 12 x ½.

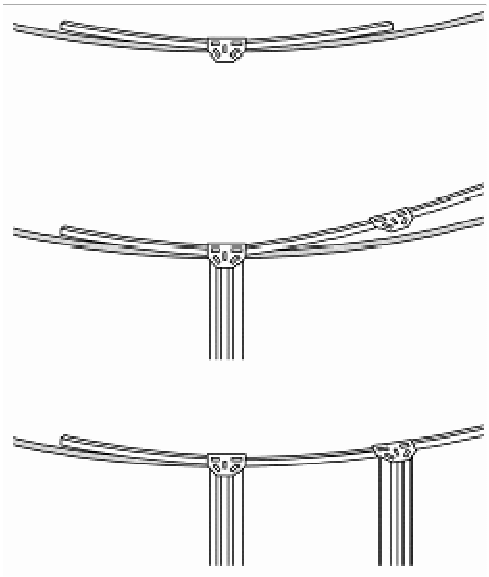

vara

MONTERING AV TOPPTÄCKLIST

Våra ovala swimmingpooler kan ha lite olika typer av topplister (plåt/plast/utförande). Kontrollera dem noga innan du monterar. Lägg först ut dem löst så att du förstår hur de skall sitta. Här har man användning för någon som är duktig på att lägga pussel. Se bild och se till att lister med varningstext kommer på synlig plats. Skruva i topptäcklisterna löst över topplattorna – provisoriskt (se bild). Använd skruv 12x½”.

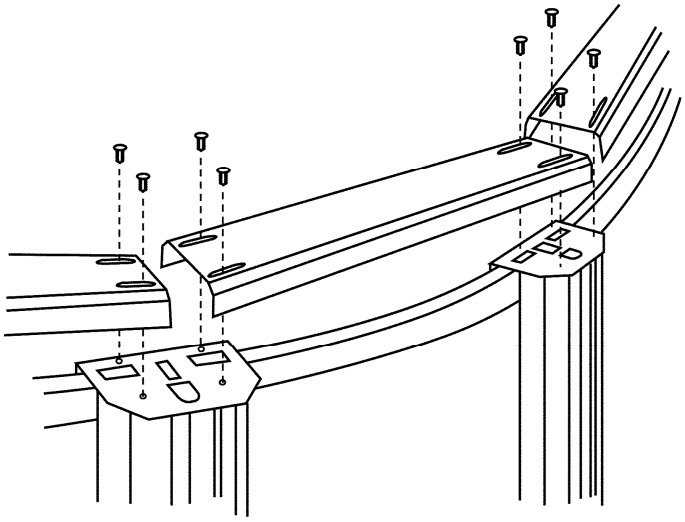

När hela poolens omkrets täckts in justerar du in listerna så att de sitter snyggt i förhållande till poolväggens kontur. När du är nöjd spänner du skruvarna och beundrar ditt verk – inte din värk.

MONTERING AV ÖVRE OCH NEDRE TÄCKKÅPOR.

Kåpor finns i olika alternativ. Vissa trycks på plats medan andra fästs med en skruv. Har du kommit ända hit i monteringen så är detta en mycket enkel sak. När du ser kåporna förstår du genast hur de skall fästas. Bilderna till höger visar var kåporna skall sitta.

Topp

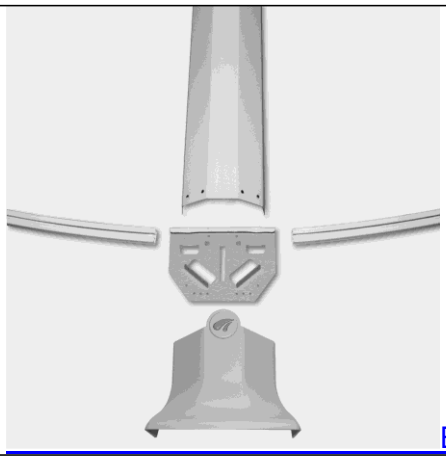

Botten

Postadress:
Bårslövsvägen 3
253 73 GANTOFTA
SWEDEN

Telefon:
042 - 15 82 00
042 - 15 75 30

Reg.nr:
556587-7254

Hemsida: www.primastarpool.se

E-mail: pooler@primastar.nu